介護保険（購入） 組立不要 特許取得済

特定福祉用具・特定介護予防福祉用具

楽（らく）チル

シートを傾けて座位を安定できるコンパクトなシャワーキャリー

座面高さ調節 / フットレスト高さ調節 / 短奥行仕様
肘掛けはね上げ / 座シート取り外し / 段差超え
ノーパンクタイヤ / 4輪自在 / フットプレートはね上げ
フットレスト脱着 / ストッパー / セーフティ/セーフティロック

※各機能説明はP3～4参照

座面の高さ調節

4段階
（45.5～51.5cm／2cm刻み／O型）
（44.5～50.5cm／2cm刻み／穴無し）
（44～50cm／2cm刻み／U型）

ストッパー

●足元ストッパー（後輪）
●キャスターダブルロック（前輪）

その他

●チルト機能

■U型シート 品番：RT-005
¥147,400（税込）
（本体価格¥134,000）

■O型シート 品番：RT-001
¥147,400（税込）
（本体価格¥134,000）

■穴無しシート 品番：RT-003
¥149,600（税込）
（本体価格¥136,000）

■O型シート 品番：RT-002
ヘッドレストD付き
¥160,600（税込）
（本体価格¥146,000）

■穴無しシート 品番：RT-004
ヘッドレストD付き
¥162,800（税込）
（本体価格¥148,000）

■U型シート 品番：RT-006
ヘッドレストD付き
¥160,600（税込）
（本体価格¥146,000）

かんたん操作で楽々チルト！

チルトレバーを握りながらハンドルを押し下げるとチルトができます。戻す際はチルトレバーを握りながらハンドルを起こします。ガスシリンダータイプなのでスムーズにチルト動作ができます。（チルト機能、6°～22°、無段階）※実際のチルトレバーは右側についています。

通常時
（単位：cm）

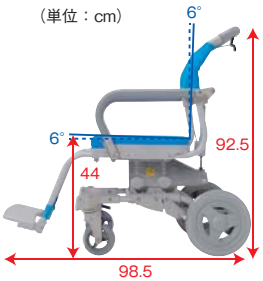

チルト時
（単位：cm）
※U型シート
※最大チルト時

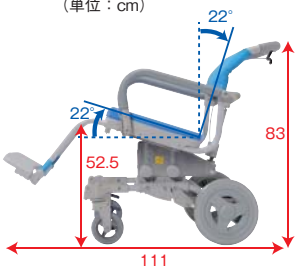

背もたれと座面の角度を保ったまま、座面ごと後ろに倒すことができます。
座面にかかる体圧を分散させ、身体のズレを防ぎ、安定した姿勢を保つことが可能です。楽な姿勢で身体が洗えます。

規格図

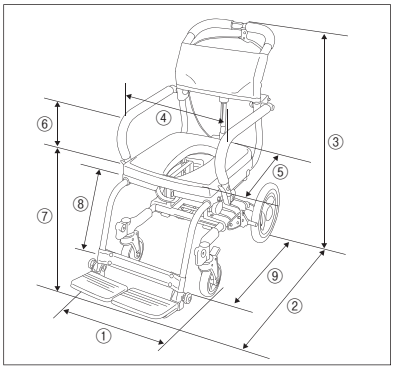

サイズ

① 幅	47.5cm
② 奥行	98.5(111)[103.5(122)]cm
③ 高さ	92.5～98.5(83～89)[119～125(110～116)]cm
④ 座幅（肘～肘）	40cm
⑤ シート奥行	40cm
⑥ 肘から前座	23cm
⑦ 前座高	45.5～51.5cm（O型） 44.5～50.5cm（穴無し） 44～50cm（U型）
⑧ 前座から足台	44.5/47/49.5cm
⑨ 奥行（フットレスト無し）	67.5(78.5)[74(96.5)]cm
最大チルト角度	22°
前輪キャスター	5インチ
後輪タイヤ	10インチ

※（ ）最大チルト時。
※[ ]ヘッドレストD付き時（ヘッドレスト最低高さ）

仕様

品名：	楽チル	
品番：	RT-001（O型） RT-003（穴無し） RT-005（U型）	RT-002（O型／ヘッドレストD付き） RT-004（穴無し／ヘッドレストD付き） RT-006（U型／ヘッドレストD付き）
材質：	本体／アルミ*、ステンレス*　シート／EVA　背シート／ナイロンメッシュ	
重量：	約14.5kg（ヘッドレスト付き：約15.5kg）	
耐荷重：	100kg	
介護保険：	購入対象品	
JANCODE：	4519283003739（O型） 4519283003753（穴無し） 4519283003777（U型）	4519283003746（O型／ヘッドレストD付き） 4519283003760（穴無し／ヘッドレストD付き） 4519283003784（U型／ヘッドレストD付き）
TAISコード：	00129-000173（O型） 00129-000175（穴無し） 00129-000177（U型）	00129-000174（O型／ヘッドレストD付き） 00129-000176（穴無し／ヘッドレストD付き） 00129-000178（U型／ヘッドレストD付き）

＊粉体塗装仕上げ
※公的介護保険対象商品につきましては、各市区町村の介護保険担当窓口までご確認ください。